DC INVERTER

Pool Wärmepumpe

Installations- und Bedienungsanleitung

Inhaltsverzeichnis

Information für die Benutzer 1

I. Parameter 6

II. Abmessungen 7

III. Installation 7

1. Geräteeinbauposition ---------- 7
2. Positionierung der Wärmepumpe ---------- 8
3. Anschluss von Poolrohren ---------- 8
4. Elektrische Verkabelung ---------- 9

III. Verwendung 10

1. Anzeige der Schnittstelle des Drahtreglers 10
2. Verwendung des Drahtreglers ---------- 10

IV. WLAN-Funktion 15

1. Herunterladen und Installieren der Software ---------- 15
2. Kontoregistrierung ---------- 15
3. Konfigurationsschritte des WLAN-Moduls der Einheit ---------- 15

V. Wartung 17

1 . Hinweis ---------- 17
2. Fehleranalyse und Ausführung ---------- 17
3. Störungsanzeigetabelle ---------- 18
4. Störung erkennen und beheben ---------- 20
5. Geräteschaltplan ---------- 21

Informationen für die BENUTZER

Liebe Kunden,
vielen Dank, dass Sie sich für unsere Produkte entschieden haben.
Im Folgenden finden Sie einige Punkte, auf die Sie achten sollten, da unsachgemäße Bedienung oder unqualifizierte Technik die Lebensdauer des Geräts verkürzen, das Gerät beschädigen und sogar Sicherheitsunfälle verursachen kann:

Allgemeine Verfahren

1. Die Erstinbetriebnahme des Gerätes muss durch autorisiertes Personal oder unter dessen Aufsicht erfolgen.
2. Um die Geräte besser nutzen zu können, müssen die Bediener geschult werden.
3. Die Bediener zeichnen regelmäßig die Betriebsdaten des Geräts regelmäßig auf, um genaue Daten und eine Grundlage für die Gerätewartung bereitzustellen.
4. Das System ist mit Hochdruck-Kältemittel gefüllt. Während der Installation, des Betriebs und der Wartung des Geräts ist es verboten, Rohrleitungen, Instrumente, Ventile und Verbindungen zu zertrampeln, zu kollidieren und zu verformen, um ein Austreten von Kältemittel zu vermeiden.
5. Beim Ausfall der Wärmepumpe finden Sie den Grund bitte nach
die Controller-Anzeige. Starten Sie das Gerät neu, nachdem Sie die Lösung erhalten haben, andernfalls wird das Gerät beschädigt.
6. Das Kältemittel im System des Geräts ist geschmacksneutral und ungiftig, aber wenn es vorhanden ist ist eine große Leckage im geschlossenen Raum, kann es im Brandfall zum Ersticken und zur Bildung giftiger Gase kommen. Wenn festgestellt wird, dass Leckagen nicht gestoppt werden können, ist es absolut verboten, zu feuern, und bitte halten Sie sich vom Gerät fern, lüften Sie den Ort, informieren Sie das zuständige Personal, um Vorbeugung zu veranlassen.

Installationsanleitung

1. Geräteinstallation, Fehlersuche und Wartung müssen von Fachleuten durchgeführt werden.
2. Für die Installation des Geräts ist ein Hindernisabstand erforderlich. Einzelheiten entnehmen Sie bitte dem Produkthandbuch.
3. Die Wasseraustrittsleitung des Gerätes muss mit einem Strömungswächter installiert und mit dem Regelteil des Gerätes verbunden werden, sonst wird das Wärmetauscherrohr durch Frostriss beschädigt.
4. Das Wassereinlassrohr des Geräts muss mit einem abnehmbaren Rohrfilter mit einer Siebgröße von mehr als 0,47mm ausgestattet sein, da sonst die Sandpartikel im Wasser durch die Rohrwand des Wärmetauschers verschleißen und das Gerät beschädigen. Bitte überprüfen und reinigen Sie den Wasserfilter monatlich.
5. Das zirkulierende erwärmte Wasser des Geräts muss dem nationalen Wasserstandard für Wohngebäude entsprechen, sonst korrodiert das unbehandelte Wasser die Kupferrohre und verringert die Wärmeübertragungswirkung. Bitte überprüfen Sie regelmäßig die Wasserqualität des Gerätes.
6. Bitte überprüfen Sie, ob das Wassersystem gereinigt wurde und keine Undichtigkeiten vorliegen, bevor der wasserseitige Wärmetauscher der Wärmepumpe an das Wasser angeschlossen wird.

Betriebsanforderung

1. Die eingestellten Parameterwerte der Wärmepumpe nicht ändern (außer Fachpersonal).
2. Prüfen Sie nach der ersten Inbetriebnahme oder längerem Stillstand, ob der Anschluss der elektrischen Geräte dicht ist; die Ventile sind vor dem Start geöffnet und der Kompressor muss vor dem Standby-Heizen länger als 8 Stunden eingeschaltet sein. Andernfalls wird der Kompressor irreversibel beschädigt.

3. Wenn die Umgebungstemperatur unter 0 °C liegt und die Wärmepumpe längere Zeit nicht verwendet wird, überprüfen Sie bitte, ob das Wasser aus Gerät und System abgelassen wurde oder nicht, da sonst der Wärmetauscher leicht frostet und beschädigt wird.
4. Bitte stellen Sie sicher, dass die Temperaturdifferenz der Wasserumwälzpumpe zwischen 6 °C oder weniger beträgt.

Stromsicherheitswarnung

1. Vor Arbeiten im Zusammenhang mit Elektrizität müssen die gesamte Stromversorgung unterbrochen und antistatische Handschuhe getragen werden, um schwere Verletzungen zu vermeiden.
2. Die Stromleitung muss entsprechend dem maximalen Betriebsstrom des Geräts ausgewählt werden.
3. Bitte folgen Sie dem Schaltplan im Schaltkasten zum Verdrahten
4. Wenn das Gerät mit einem externen Netzkabel verbunden ist, können die Spule oder der Mantel nicht herunterfallen, um Stromverluste zu vermeiden.
5. Das Gerät muss streng geerdet werden.
6. Die Strom- und Signalleitung müssen getrennt verkabelt werden und dürfen nicht das gleiche mehradrige Kabel verwenden.
7. Es ist strengstens untersagt, das Drehstromgerät in umgekehrter Phase oder fehlender Phase zu betreiben, bitte überprüfen Sie die Phasenfolge vor der Inbetriebnahme.

Warnung vor dem Abtauen im Winter

1, Wenn die Umgebungstemperatur im Winter unter 0 °C liegt, schalten Sie die Wärmepumpe nicht aus. Wenn die Wärmepumpe länger als 1 Stunde ausgeschaltet oder längere Zeit nicht benutzt wird, unterbrechen Sie bitte die Stromzufuhr und lassen Sie das Wasser im Wärmetauscher ab, um ein Einfrieren der Maschine zu verhindern, dieser Fall fällt nicht unter die Garantie.
2, Wenn die Umgebungstemperatur unter 0 C liegt und die Wärmepumpe ausgeschaltet ist, bitte die Stromversorgung nicht unterbrechen. Wenn die Wärmepumpe länger als 1 Stunde ausgeschaltet oder längere Zeit nicht benutzt wird, unterbrechen Sie bitte die Stromzufuhr und lassen Sie das Wasser im Wärmetauscher ab, um ein Einfrieren der Maschine zu verhindern, dieser Fall fällt nicht unter die Garantie.
3, Wenn das Wärmepumpengerät ausgeschaltet ist und sich im Standby-Modus befindet, ist das Gerät mit automatischer Frostschutzfunktion ausgestattet.
4, Der Filter sollte vor dem Wassereinlass installiert und regelmäßig gereinigt werden, empfohlen wird ein Reinigungszyklus von 3 Monaten/Zeit.
5, Der Wärmetauscher muss regelmäßig mit Reinigungsflüssigkeit gereinigt werden, um einen Ausfall der Wärmepumpe durch Kalkablagerungen zu vermeiden. Empfohlener Reinigungszyklus 3 Monate/Zeit. Wenn die Wasserqualität hart ist oder über längere Zeit Wasser mit hoher Temperatur verwendet wird, sollte der Reinigungszyklus entsprechend verkürzt werden.

Warnung: Stromschlag

Vergewissern Sie sich vor dem Betrieb der Wärmepumpe, dass das Erdungskabel angeschlossen ist oder nicht. Prüfen Sie, ob die Verdrahtungsleistung mit der auf dem Etikett geforderten Leistung übereinstimmt.

Warnung: Vorsicht bei Rotation

Bitte stecken Sie weder Ihre Hände noch andere Gegenstände in den Lüfterflügeln, da dies zu Schäden am Lüfterflügel und zu Verletzungen führen kann.

Vorsicht mit Strom

Dieses Gerät darf nur von Fachleuten bedient und gewartet werden.

WÄRMEPUMPE FÜR SCHWIMMBÄDER

Zu Ihrer Sicherheit - Dieses Produkt muss von einem geschulten Techniker installiert werden, der von der Gerichtsbarkeit, in der das Produkt installiert wird, für die Reparatur und Wartung von Wärmepumpen zertifiziert ist, sofern solche staatlichen oder lokalen Anforderungen bestehen. Der Techniker muss alle Zertifizierungen und Vorschriften in Bezug auf Einkauf, Handhabung, Transport und Rückgewinnung von Kältemittel besitzen und einhalten. Falls keine solche staatliche oder örtliche Anforderung besteht, muss der Installateur oder Wartungstechniker ein Fachmann mit ausreichender Erfahrung in der Installation und Wartung von Schwimmbeckenausrüstungen sein, damit alle Anweisungen in diesem Handbuch genau befolgt werden können. Lesen und befolgen Sie vor der Installation dieses Produkts alle Warnhinweise und Anweisungen, die diesem Produkt beiliegen. Die Nichtbeachtung von Warnhinweisen und Anweisungen kann zu Sachschäden, Personenschäden, oder Tod. Eine unsachgemäße Installation und Bedienung kann eine elektrische Gefährdung darstellen, die zu schweren Verletzungen, Sachschäden oder zum Tod führen kann. Bei unsachgemäßer Installation und/oder Bedienung erlischt

Beachtung

Installation und Service müssen von einem qualifizierten Installateur oder einer Servicestelle durchgeführt werden. An den Installateur: Diese Anleitung muss nach der Installation dem Hausbesitzer übergeben oder an oder in der Nähe der Wärmepumpe hinterlassen werden. Diese Anleitung enthält wichtige Informationen, die Ihnen bei Betrieb und Wartung dieser Wärmepumpe helfen. Bitte bewahren Sie es zum späteren Nachschlagen auf.

WARNUNG!

Die erhöhte Wassertemperatur kann gefährlich sein. Konsultieren Sie die Betriebs- und Installationsanweisungen des Heizgeräts für Richtlinien zur Wassertemperatur, bevor Sie die Temperatur einstellen.

WARNUNG!

Die folgenden „Sicherheitsregeln für Whirlpools“ sollten bei der Benutzung des Whirlpools beachtet werden

WARNUNG!

Die Wassertemperatur des Spas oder Whirlpools sollte 40 °C (104 °F) nicht überschreiten. Einhundert Grad Fahrenheit (100 ° F [38 ° C]) gilt für einen gesunden Erwachsenen als sicher. Bei kleinen Kindern ist besondere Vorsicht geboten.

WARNUNG!

Das Trinken von alkoholischen Getränken vor oder während der Benutzung des Spas oder Whirlpools kann Schläfrigkeit verursachen, die zu Bewusstlosigkeit und anschließend zum Ertrinken führen kann.

WARNUNG!

Schwangere aufgepasst! Das Einweichen in Wasser über 38,5 °C (102 °F) kann in den ersten drei (3) Schwangerschaftsmonaten zu fetalen Schäden führen (was zur Geburt eines hirngeschädigten oder deformierten Kindes führen kann). Wenn schwangere Frauen ein Spa oder einen Whirlpool benutzen, sollten sie sicherstellen, dass die Wassertemperatur unter 38°C (100 °F) liegt.

WÄRMEPUMPE FÜR SCHWIMMBÄDER

Beachtung

Die Wassertemperatur sollte immer mit einem genauen Thermometer überprüft werden, bevor ein Spa oder Whirlpool betreten wird. Die Temperaturregelungen können um bis zu 2 °C (35,6 °F) variieren.

WARNUNG!

Personen mit Herzerkrankungen, Diabetes, Kreislauf- oder Blutdruckproblemen in der Anamnese sollten ihren Arzt konsultieren, bevor sie einen Whirlpool oder ein Spa benutzen.

WARNUNG!

Personen, die Medikamente einnehmen, die Schläfrigkeit verursachen (z. B. Beruhigungsmittel, Antihistaminika oder Ameisenkoagulanzien), sollten keine Spas oder Whirlpools benutzen.

WARNUNG!

Hyperthermie tritt auf, wenn die innere Körpertemperatur ein Niveau von mehreren Grad über der normalen Körpertemperatur von 98,6 ° F (37 ° C) erreicht. Symptome sind Schwindel, Ohnmacht, Benommenheit, Lethargie und ein Anstieg der inneren Körpertemperatur. Die Auswirkungen der Hyperthermie umfassen:

- Fehlendes Bewusstsein für drohende Gefahr.

Wärme nicht wahrnehmen

- Nichterkennen der Notwendigkeit, das Spa zu verlassen
- Körperliche Unfähigkeit, das Spa zu verlassen
- Fetaler Schaden bei Schwangeren
- Bewusstlosigkeit mit Ertrinkungsgefahr

VORSICHT!

Wenn sich die Schwimmbeckenausrüstung unter der Schwimmbeckenoberfläche befindet, kann ein Leck an einer Komponente einen großen Wasserverlust oder eine Überflutung verursachen. Der Lieferant kann nicht für solche Wasserverluste oder Überschwemmungen oder daraus resultierende Schäden verantwortlich gemacht werden.

VORSICHT!

Stellen Sie sicher, dass der Durchflussbedarf und die Wasserumschlagsraten des Pools durch die Installation zusätzlicher Wärmepumpen und Installationsbeschränkungen aufrechterhalten werden können.

WARNUNG!

Ein Rückschlagventil kann den ordnungsgemäßen Betrieb bestimmter Produkte des Saug-Vakuum-Freigabesystems (SVRS) beeinträchtigen. Um mögliche Einklemmgefahr, schwere Verletzungen oder Tod zu vermeiden, lesen Sie unbedingt die Bedienungsanleitung Ihres jeweiligen SVRS-Produkts, bevor Sie das Rückschlagventil installieren. Quilizer, Antihistaminika oder Antikoagulanzien) sollten keine Spas oder Whirlpools verwenden.

WÄRMEPUMPE FÜR SCHWIMMBÄDER

S T R O M S C H L A G G E F A H R

Diese Wärmepumpe enthält Kabel, die Hochspannung führen. Der Kontakt mit diesen Drähten kann zu schweren Verletzungen oder zum Tod führen. Trennen Sie den Stromkreis, bevor Sie die Wärmepumpe anschließen

V O R S I C H T!

Beschriften Sie alle Drähte vor dem Trennen, wenn die Bedienelemente gewartet werden. Verdrahtungsfehler können zu unsachgemäßem und gefährlichem Betrieb führen. Überprüfen Sie nach der Wartung den ordnungsgemäßen Betrieb.

V O R S I C H T!

Dieses Heizgerät muss mit einem massiven Kupferdraht mit einem Durchmesser von nicht weniger als 2,5mm² (in Kanada darf er nicht kleiner als 6 AWG sein) an ein Kontaktierungsgitter angeschlossen werden.

V O R S I C H T!

Verwenden Sie diese Wärmepumpe nicht, wenn ein Teil unter Wasser war. Rufen Sie sofort einen qualifizierten Servicetechniker an, um das Heizgerät zu überprüfen und alle Teile des Steuersystems zu ersetzen, die unter Wasser waren.

V O R S I C H T!

Halten Sie alle Gegenstände von der Oberseite der Wärmepumpe fern. Ein Blockieren des Luftstroms kann das Gerät beschädigen und die Garantie erlöschen lassen.

V O R S I C H T!

Der Wasserdruckschalter sollte so eingestellt werden, dass die Heizung ausgeschaltet wird, wenn die Pumpe ausgeschaltet ist. Das Schließen des Schalters bei zu geringem Durchfluss kann das Gerät beschädigen. Stellen Sie den Schalter so ein, dass die Heizung aus- und nicht eingeschaltet wird.

V O R S I C H T!

Eine Nichtüberwinterung kann zu Schäden an der Wärmepumpe und zum Erlöschen der Garantie führen.

WÄRMEPUMPE FÜR SCHWIMMBÄDER

I. Parameter

MODELLE	FIP7S	FIP10S	FIP13S	FIP17S
Heizleistung bei Luft 26℃, Luftfeuchtigkeit 80%, Wasser 26℃ ein, 28℃ aus				
Heizleistung（kW)	7.82～1.65	10.58～2.42	13.66～3.14	17.16～3.91
Leistungsaufnahme（kW)	1.12～0.103	1.519～0.149	1.98～0.193	2.48～0.245
COP	16.02～6.98	16.24～6.97	16.27～6.99	15.96～6.99
Heizleistung bei Luft 15℃, Luftfeuchtigkeit 70%, Wasser 26℃ ein, 28℃ aus				
Heizleistung（kW)	5.78～1.31	7.86～1.80	10.14～2.31	12.8～3.91
Leistungsaufnahme（kW)	1.15～0.17	1.57～0.236	2.03～0.30	2.56～0.38
COP	7.70～5.02	7.62～5.00	7.7～5.00	7.65～5.00
Kühlleistung bei Luft 35℃, Wasser 29℃ in, 27℃ out				
Kühlleistung（kW)	4.30～1.08	5.94～1.50	7.26～1.85	9.49～2.38
Leistungsaufnahme（kW)	1.14～0.16	1.57～0.22	1.89～0.265	2.51～0.345
EER	6.75~3.77	6.82～3.78	6.98～3.84	6.90～3.78
Leistungsaufnahme	220～240V / 1/ 50 Hz			
Nennleistungsaufnahme（kW)	1.2	1.6	2.1	2.6
Nennstrom(A)	5.4	7.3	9.4	11.7
Kältemittel	R32	R32	R32	R32
Verdichter	Wechselrichter	Wechselrichter	Wechselrichter	Wechselrichter
Gebläsemotor	DC MOTOR	DC MOTOR	DC MOTOR	DC MOTOR
Steuerung	Wechselrichter	Wechselrichter	Wechselrichter	Wechselrichter
WIFI-Steuerung	JA	YES	YES	YES
Wärmetauscher	Titan	Titanium	Titanium	Titanium
Luftstrom Richtung	Horizontal	Horizontal	Horizontal	Horizontal
Wasserdurchflussmenge（m3/h)	2.5	3.5	4.5	5.5
Art der Abtauung	mit 4-Wege-Ventil	mit 4-Wege-Ventil	mit 4-Wege-Ventil	mit 4-Wege-Ventil
Arbeitstemperaturbereich（℃）	-15～43	-15～43	-15～43	-15～43
Geräuschpegel (dBa) in 1 m Höhe	<36～<45	<37～<46	<39～<47	<40～<48
Geräuschpegel (dBa) in 10 m Höhe	<19～<26	<20～<26	<20～<28	<21～<30
Material des Gehäuses	ABS-Kunststoff	ABS-Kunststoff	ABS-Kunststoff	ABS-Kunststoff
Wasserdichtigkeitsstufe	IPX4	IPX4	IPX4	IPX4
Nettoabmessungen (L/M/H)	865*400*665mm	865*400*665mm	965*400*745mm	965*400*745mm
Versandabmessungen (L/M/H)1	980*430*800mm	980*430*800mm	1020*430*930mm	1020*430*930mm
Einheit Versandabmessungen (L/M/H)2	920*430*860mm	920*430*860mm	1080*430*870mm	1080*430*870mm
Nettogewicht (kg)	40Kg	43Kg	48Kg	53Kg
Versandgewicht(Kg)	45Kg	48Kg	52Kg	58Kg

MODELLE	FIP21S	FIP30S	FIP35S	FIP35S3
Heating Capacity at Air 26℃, Humidity 80%, Water 26℃in, 28℃out				
Heizleistung（kW)	21.42～4.86	30.05～6.83	35.80～8.24	35.80～8.24
Leistungsaufnahme（kW)	3.07～0.30	4.30～0.42	5.10～0.51	5.10～0.51
COP	15.96～6.98	16.26～6.99	16.54～6.98	16.54～6.98
Heizleistung bei Luft 15℃, Luftfeuchtigkeit 70%, Wasser 26℃ ein, 28℃ aus				
Heizleistung（kW)	15.92～3.61	22.05～5.00	28.61～6.60	28.61～6.60
Leistungsaufnahme（kW)	3.19～0.47	4.42～0.65	5.73～0.87	5.73～0.87
COP	7.68～4.99	7.69～4.99	7.67～4.98	7.67～4.98
Kühlleistung bei Luft 35℃, Wasser 29℃ in, 27℃ out				
Kühlleistung（kW)	11.60～2.96	15.88～3.92	20.13～4.67	20.13～4.67
Leistungsaufnahme（kW)	3.06～0.43	4.19～0.56	5.27～0.67	5.27～0.67
EER	6.93～3.79	6.99～3.79	6.99～3.81	6.99～3.81
Leistungsaufnahme	220～240V / 1/ 50 Hz			380V / 3 50 Hz
Nennleistungsaufnahme（kW)	3.2	4.4	5.7	5.7
Nennstrom(A)	14.6	20.1	26	9.5
Kältemittel	R32	R32	R32	R32
Verdichter	Wechselrichter	Wechselrichter	Wechselrichter	Wechselrichter
Gebläsemotor	DC MOTOR	DC MOTOR	DC MOTOR	DC MOTOR
Steuerung	Wechselrichter	Wechselrichter	Wechselrichter	Wechselrichter
WIFI-Steuerung	YES	YES	YES	YES
Wärmetauscher	Titanium	Titanium	Titanium	Titanium
Luftstrom Richtung	Horizontal	Horizontal	Horizontal	Horizontal
Wasserdurchflussmenge（m3/h)	6.5	9	12	12
Art der Abtauung	mit 4-Wege-Ventil	mit 4-Wege-Ventil	mit 4-Wege-Ventil	mit 4-Wege-Ventil
Arbeitstemperaturbereich（℃）	-15～43	-15～43	-15～43	-15～43
Geräuschpegel (dBa) in 1 m Höhe	<41～<49	<42～<50	<42～<50	<42～<50
Geräuschpegel (dBa) in 10 m Höhe	<23～<31	<24～<33	<24～<33	<24～<33
Material des Gehäuses	ABS-Kunststoff	ABS-Kunststoff	ABS-Kunststoff	ABS-Kunststoff
Wasserdichtigkeitsstufe	IPX4	IPX4	IPX4	IPX4
Nettoabmessungen (L/M/H)	965*400*745mm	1095*400*925mm	1095*400*925mm	1095*400*925mm
Versandabmessungen (L/M/H)1	1020*430*930mm	1150*430*1100mm	1150*430*1100mm	1150*430*1100mm
Einheit Versandabmessungen (L/M/H)2	1080*430*870mm	1210*430*1050mm	1210*430*1050mm	1210*430*1050mm
Nettogewicht (kg)	58Kg	65Kg	73Kg	78Kg
Versandgewicht(Kg)	63Kg	70Kg	78Kg	83Kg

II. Abmessungen

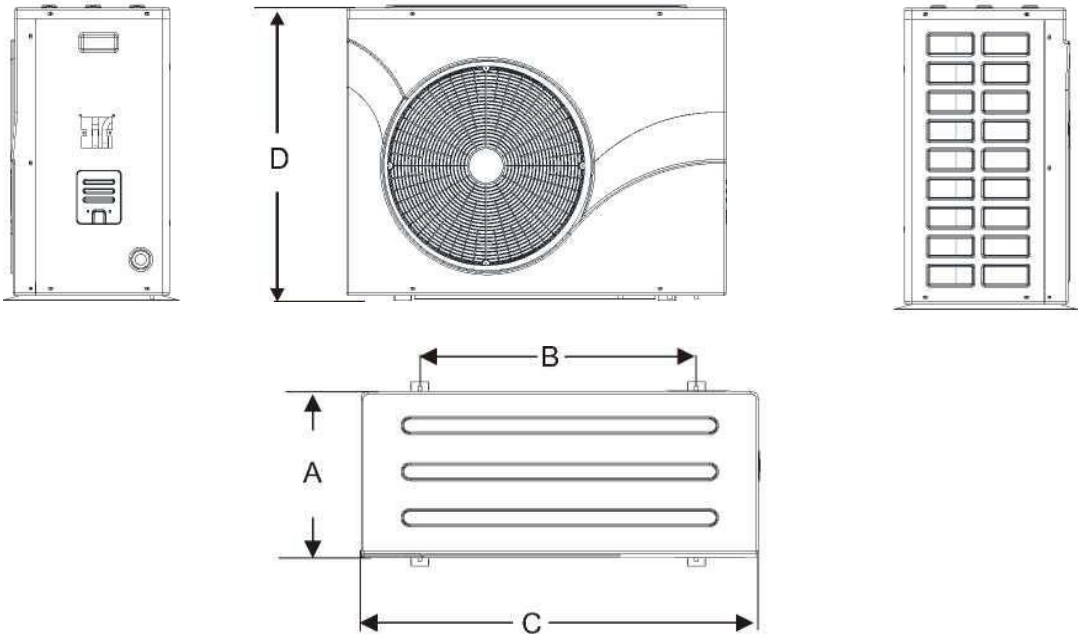

Masseinheiten: mm

MODELL: / Größe	FIP 07S~ FIP 13S	FIP 17S~ FIP 21S	FIP 30S~ FIP 35S
A	400	400	400
B	600	700	750
C	865	970	1088
D	665	830	950

III. Installation

1. Geräteeinbauposition

Um eine kurze Belüftung zu vermeiden, sollte die Abluft des Geräts bei der Installation nicht zurückgeführt werden. Bitte lassen Sie genügend Platz um das Gerät herum für die Reparatur Richtig und Falsch bedeutet wie folgt:

Falsch **Richtig**

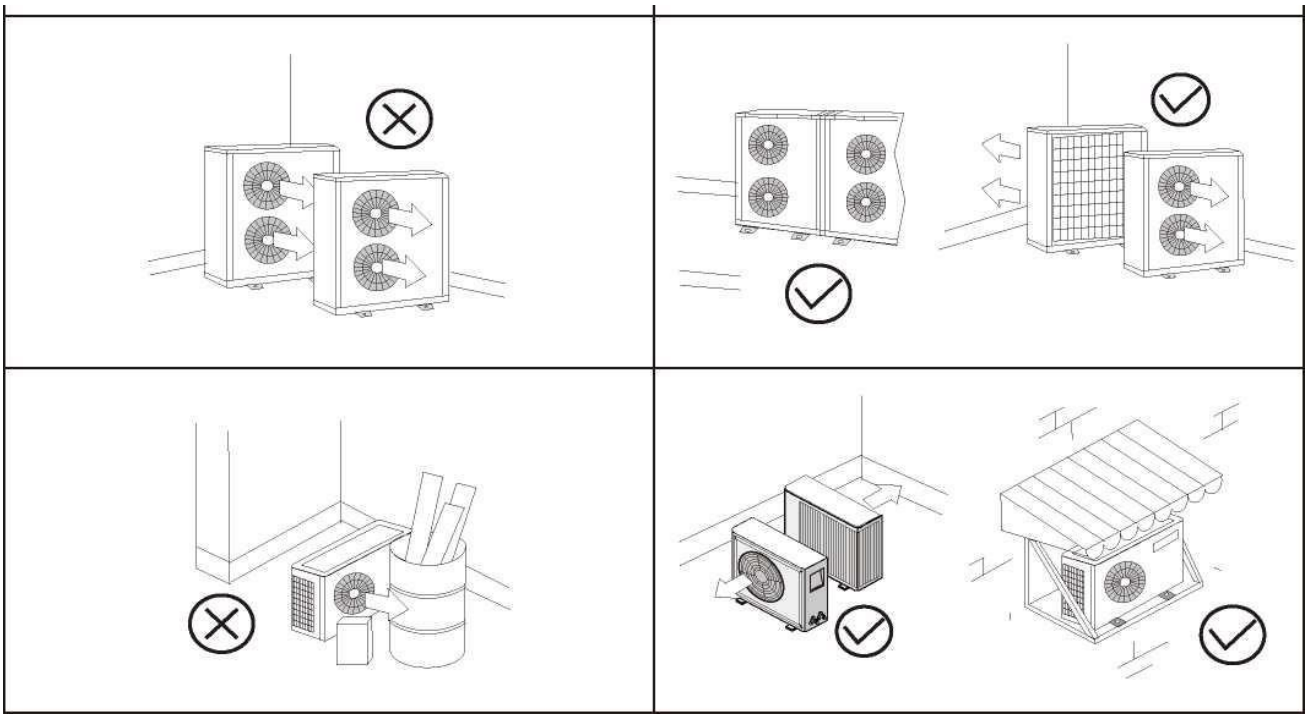

WÄRMEPUMPE FÜR SCHWIMMBÄDER

Hinweis:

1. Um genügend Luft für die Belüftung des Gerätes zu bekommen, sollte der Einbauort gut belüftet sein.
2. Die Installationsposition kann das Außengerät ohne Geräusche und Erschütterungen halten.
3. Keine Sonneneinstrahlung auf das Gerät. Stellen Sie bei Bedarf eine Markise auf.
4. Das Regen- und Abtauwasser kann in Einbaulage abgeleitet werden.
5. Das Gerät wird in der Einbaulage nicht von Schnee bedeckt.
6. Die ausströmende Luft wird in der Einbaulage keiner starken Luft ausgesetzt.
7. Stellen Sie sicher, dass die durch die Belüftung und den Betrieb des Geräts verursachten Geräusche den Nachbarn nicht beeinträchtigen.
8. Die Einbaulage wird durch Müll, Öl und Nebel nicht beeinträchtigt.
9. Das Gerät wird unter den Bedingungen mit Öl (Motoröl), Salz (Meeresgebiet) und sulfidischer Luft (in der Nähe von Thermalquellen und Raffinerien) beschädigt.

2. Positionierung der Wärmepumpe

2.1 Für einen ordnungsgemäßen Betrieb muss die Luft um die Wärmepumpe herum zirkulieren können. Stellen Sie das Gerät nicht in einem Schuppen, Gewächshaus oder ähnlichem auf. Dieses Gerät ist nur für die Aufstellung im Freien bestimmt.

2.2 Den erforderlichen Abstand entnehmen Sie bitte der Zeichnung unten.

2.3 Sie sollten die Wärmepumpe so positionieren, dass das Bedienfeld nicht direkt der Sonne zugewandt ist.

2.4 Die Wärmepumpe muss aufrecht stehen.

2.5 Der Abstand zwischen Wärmepumpe und Pool / Technikraum sollte so kurz wie praktisch möglich sein, um Druck- und Wärmeverluste in den Rohrleitungen zu reduzieren.

2.6 Die Isolierung der Rohrleitungen trägt dazu bei, Wärmeverluste zu vermeiden.

2.7 Ein Trennschalter sollte (von einem qualifizierten Elektriker) in der Nähe der Wärmepumpe installiert werden.

2.8 Die Stromversorgung der Wärmepumpe muss durch einen 30 mA Fehlerstromschutzschalter geschützt werden.

2.9 Die Luftein- und -auslässe dürfen nicht verstopft oder blockiert werden.

2.10 Auch wenn die Wärmepumpe geräuscharm ist, muss sie rücksichtsvoll auf die Nachbarn platziert werden.

2.11 Ihre Wärmepumpe muss auf einem festen Untergrund stehen.

2.12 Kondenswasser tropft von der Unterseite der Wärmepumpe ab, Ihre Basis muss dies vertragen.

Die Position der Installationseinheit

A. Anforderungen an den Installationsraum des Seitenventilators:

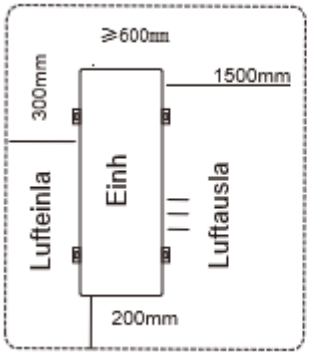

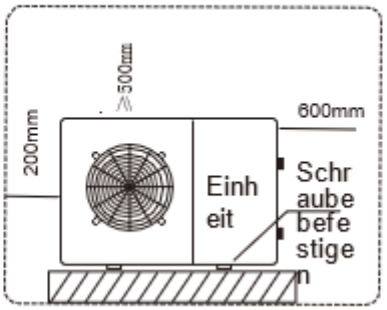

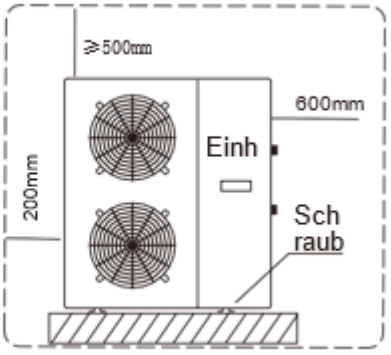

3. Anschluss von Poolrohren

3.1 Das Beckenwasser wird von einer Schwimmbadpumpe durch die Wärmepumpe geleitet.

3.2 Die Wärmepumpe muss nach (stromabwärts) dem Schwimmbadfilter installiert werden, damit sauberes,gefiltertes Wasser durch sie fließt.

3.3 Kugelhähne mit Doppelverschraubung müssen kurz vor dem Einlass der Wärmepumpe und direkt nach dem Auslass montiert werden, um Wartung und Überwinterung zu erleichtern.

3.4 Jede Wärmepumpe hat einen maximalen Wasserdurchfluss. Wenn der Durchfluss Uber die Poolpumpe höher ist,

sollte ein Bypass installiert werden. Wenden Sie sich an Ihren liefernden Händler.

3.5 Rohrleitungen mit einem Durchmesser von weniger als 1-1/2 Zoll sollten nicht verwendet werden.

3.6 Jede Wärmepumpe hat auch einen Mindestdurchfluss, darunter arbeitet die Wärmepumpe nicht. Wenden Sie sich an Ihren liefernden Händler.

3.7 Bringen Sie an jedem Rohr eine Verschraubung an.

3.8 Schieben Sie die Dichtung über das Rohr, bis die Dichtung etwa 5 -10 mm von der Rohrkante entferntist. Möglicherweise müssen Sie die Dichtung schmieren.

3.9 Führen Sie das Rohr in die Wärmepumpe ein und ziehen Sie die Verschraubung fest.

3.10 Die Verschraubung darf nur handfest angezogen werden.

3.11 Ist das Schwimmbad mit Chlor-, Brom- oder ggf. chemische Steuerung mit Säure- und Chlorpumpen ausgestattet, muss in der Rücklaufleitung nach der Wärmepumpe ein Rückschlagventil eingesetzt werden.Jedes Dosiersystem muss die letzte Ausrüstung sein, bevor das Wasser in das Schwimmbad zurückfließt.Schäden an der Wärmepumpe durch Chemikaliendosierung

3.12 Ein eventuell als Zusatzheizung eingebauter Wärmetauscher oder Elektroheizer muss nach (stromabwärts) der Wärmepumpe installiert werden, um eine Vorwärmung des Beckenwassers vor dem Eintritt in die Wärmepumpe zu vermeiden.

Installationszeichnung

1: Bild 1 ist für die Modelle mit seitlichem Lüfter wirksam.

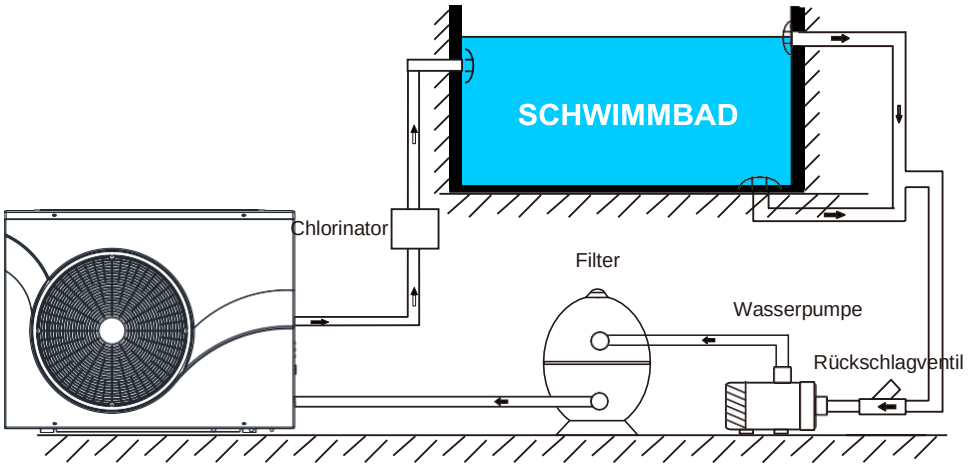

4. Elektrische Verkabelung

4.1 Das Versorgungskabel der Einheit muss aus Kupfer sein. Versorgungsspannung sollte sein entsprechend der Nennspannung und dem Nennstrom.

4.2 Der Stromversorgungskreis des Geräts muss über einen Erdungsdraht verfügen, und der Erdungsdraht der Stromversorgung muss verbunden mit das externe Erdungskabel und ein externes Erdungskabel, um wirksam zu sein.

4.3 Brückenelinstallation muss von professionellen Technikern in Übereinstimmung mit der Schaltung installiert werden.

4.4 Einen guten Leckageschutz und in Übereinstimmung mit den einschlägigen nationalen technischen Normen.

4.5 Stromleitungs- und Signalleitungslayout sollten sauber, rational, starke und schwache Leitungen sein,die das Kabel trennen und sich nicht gegenseitig stören können, ohne Kontakt mit dem Verbindungsrohrund dem Ventil.

4.6 Nach tie alle Verkabelungen fertig sind, überprüfen Sie sorgfältig die richtige Reihenfolge zum Anschließen der Stromversorgung.

4.7 Elektrischer Kabelanschluss der Einheit: An die entsprechenden Klemmen gemäß Schaltplan anschließen und an der Druckleitung der Platine im Schaltkasten befestigen.

4.8 Die gesamte Verdrahtung ist abgeschlossen und kann erst nach sorgfältiger Prüfung korrekt angeschlossen werden.

4.9 Parameter der Sicherung der Steuerkarte der Einheit: 5A.

4.10 Leistungsverdrahtung wie folgt (Einzelgerät):

Modus:	Host-Strom	Phasenlinie		Nulllinie	Grundlinie	Max. Leitungslänge	Signalleitung	Temp, Sensor Hilfslinie	Max. Leitung
07S~13	220V/1 PH/50Hz	1,5mm2		1,5mm2	1,5mm2	15 mm	0.5mm2	0.5mm2	
17S~21S	220V/1 PH/50Hz	2.5mm2		2.5mm2	2.5mm2	15 mm	0.5mm2	0.5mm2	
FIP30S	220V/1 PH/50Hz	4,0 mm2		4,0 mm2	4,0 mm2	15 mm	0.5mm2	0.5mmz	
FIP35S	220V/1 PH/50Hz	4,0 mm2		4,0 mm2	4,0 mm2	15 mm	0.5mm2	0.5mm2	
FIP35S3	380V/3 PH/50Hz	4,0 mm2		4,0 mm2	4,0 mm2	15 mm	0.5mm2	0.5mm2	

Hinweis:

1. Verwendeter PVC-isolierter Kupferdraht für die obige Verkabelung
2. Für die Installation ist die Leitung länger als die maximale Leitungslänge, bitte kontaktieren Sie die Fach Firma.

III. VERWENDUNG

1. Anzeige der Schnittstelle des Drahtreglers

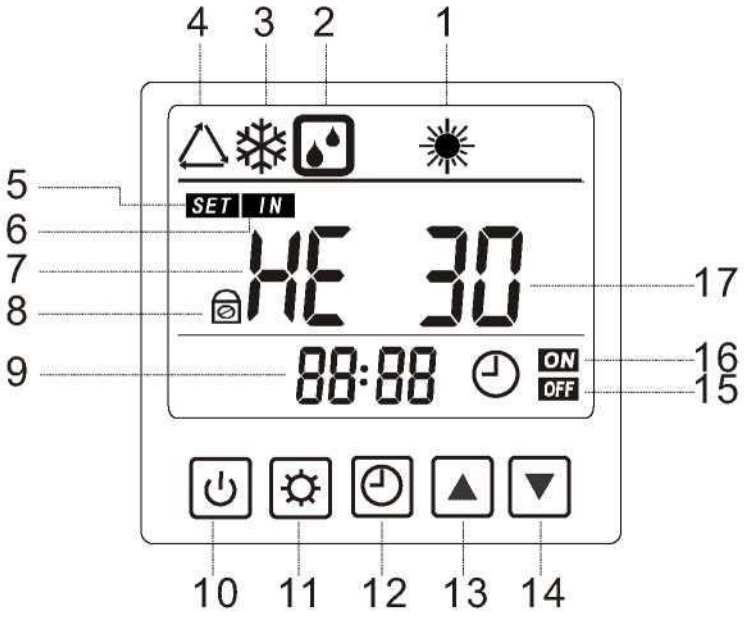

WÄRMEPUMPE FÜR SCHWIMMBÄDER

Num.	Symbol	Anweisung
1		Symbol für WIFI-Verbindung
2		Symbol für den Kühlungsmodus
3		Symbol für den Heizmodus
4		Symbol für den automatischen Heiz-/Kühlmodus
5		Symbol für den leisen Modus
6		Wasserkreislaufpumpe
7		Symbol Ventilator
8		Symbol Kompressor
9	ON	Symbol Uhrzeit ein
10	88:88	Uhr/Zeit-Symbol

Num.	Symbol	Anweisung
10	OFF	Symbol für die Abschaltzeit
11		Taste zum Ein- und Ausschalten des Geräts
12		Abwärts-Taste
13		Aufwärts-Taste
14	M	Taste für Modusauswahl
15		Taste "Einstellen
16	000	Auslasstemperatur und das Ventil
17	LOW	Das Symbol für den leisen Modus
18	HIGH	Das Symbol für den Turbomodus

2. Verwendung der Drahtreglers

2.1 Tastensperre und entsperren

Drücken Sie im Standby-Modus die Taste " " für 3 Sekunden. Wenn Sie einen Piepton hören, wird das Symbol für den Betriebsmodus angezeigt. Das Gerät befindet sich standardmäßig im automatischen Betriebsmodus. Drücken Sie die " "-Taste für 3 Sekunden wieder, das Gerät ist ausgeschaltet Status[1].

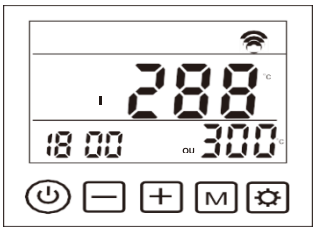

Standby-Status

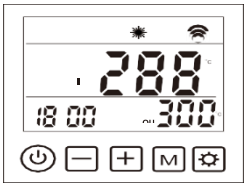

Einschaltstatus der Einheit

[1] Drücken Sie " " 3 Sekunden lang.

2.2 Modus auswählen

Beim Einschalten drücken Sie die " “ M ” "-Taste für 3 Sekunden, wenn Sie den "Piepton" hören, wechseln Sie in den Betriebsmodus, das Symbol der Betriebsmodus-Anzeige-Schnittstelle.

- Automatikbetrieb, wenn die Wassereintrittstemperatur höher als die eingestellte Temperatur ist, läuft das Gerät im Kühlbetrieb, wenn die Wassereintrittstemperatur niedriger als die eingestellte Temperatur ist, läuft das Gerät im Heizmode.
- Heizmodus.
- Kühlmodus.

2.3 DC-Wechselrichter-Modus auswählen

Auf dem laufenden Status, drücken Sie die ☼ und + -Taste zur gleichen Zeit, wenn Sie den Ton von "PIEPS" hören, ändern Sie die DC-Wechselrichter-Modus, das Symbol der laufenden Modus Display-Schnittstelle.

- “ LOW ” In der Betriebsart "Leise" arbeitet das Gerät mit niedriger Geschwindigkeit.
- “ ” Intelligenter Modus, das Gerät arbeitet mit einer intelligenten, konstanten Temperaturgeschwindigkeit.
- “ High ” Der Turbomodus: Das Gerät arbeitet im beschleunigten thermostatischen Modus

2.4 Einstellung der Wasserzulauftemperatur

Drücken Sie im laufenden Betrieb die Taste "auf" oder "ab", die eingestellte Temperatur wird durch Blinken angezeigt, um die aktuelle Temperatur des Wassers anzuzeigen.

2.5 Einstellung der Uhr

Drücken Sie die Taste "☼", um in den Status der Uhreinstellung zu gelangen.
Zunächst blinkt das Stundenbit und zeigt damit an, dass der aktuelle Stundenwert mit den Tasten + und "−"eingestellt werden kann. Drücken Sie die Taste "+" jedes Mal plus eins, drücken Sie die Taste "−"jedes Mal minus eins. Wenn Sie die Taste "+" oder "−"lange gedrückt halten, werden die Stunden automatisch hinzufügen oder verringern. Nachdem Sie den Stundenwert eingestellt haben, drücken Sie erneut die Taste "☼". Das Minutenbit blinkt und zeigt damit an, dass der Minutenwert der aktuellen Uhrzeit mit der Taste + oder −. Nach der Einstellung des Minutenbits drücken Sie erneut die Taste "☼", um die Einstellung zu beenden.

2.6 Timer-Einstellung

Halten Sie "☼" 3 Sekunden lang gedrückt, um die Zeiteinstellung zu aktivieren;
A: Eingabe der Zeiteinstellung --------In diesem Moment blinkt die Uhr "Timer auf 1". Mit " −"und" +", die Stunde kann eingestellt werden. Drücken Sie die Taste ☼, um zur Uhr" Minute " zu wechseln, und stellen Sie mit den Tasten "−" und "+" die Minute ein; Drücken Sie erneut die Taste "☼", um zur Einstellung" Timer aus 1 "zu wechseln: Die Uhr" Zeit "blinkt. Mit den Tasten "−" und "+" können Sie die Stunde einstellen.
Drücken Sie die Taste "☼", um zur Uhr" Minute " zu wechseln, und stellen Sie mit den Tasten "−" und"+" Tasten die Minute einstellen; andere Zeitspannen einstellen und so weiter. Bestätigen Sie mit "⏻" und verlassen Sie das Menü, um zur Hauptschnittstelle zurückzukehren, auf der die Nummer des aktuell eingestellten Zeitraums angezeigt wird.

2.7 Abbrechen der Zeiteinstellungen:

Wenn die eingestellte Hochlaufzeit und die Abschaltzeit gleich sind, wird die Zeiteinstellung des aktuellen Zeitraums aufgehoben.

2.8 Manuelles Abtauen:

Drücken Sie "−" und "M" für 5 Sekunden. Wenn die Temperatur des Wärmetauschers niedriger ist als die Ausgangstemperatur für das Abtauen, wird der manuelle Abtaubetrieb aktiviert. Blinkt "❄" bei Beginn der Abtauung

2.9 Entsperren/Sperren des Bildschirms:

Drücken Sie "+" und "−"auf der Hauptschnittstelle 3 Sekunden lang, um die Tastatur zu entsperren/den Bildschirm zu sperren.

2.10 Parametereinstellung für Benutzer

Drücken Sie auf der Hauptschnittstelle 3 Sekunden lang die Taste "+" und geben Sie dann den Benutzer des Geräts ein. Parameterfunktion Einstellungen, mit den Tasten "−"und "+" die Parameter durchsuchen, mit der Taste "☼" bestätigen, um in den Änderungszustand zu gelangen, mit den Tasten "−" und "+" um den Wert zu ändern, drücken Sie dann zur Bestätigung die Taste "☼", und drücken Sie die Taste "⏻", um die Parameterabfrage zu beenden.

Code	Mittlere	Bereich	Standard
P01	Einstellung der Temperatur für den Heizbetrieb	15℃~40℃	27℃
P02	Einstellung der Temperatur für den Kühlbetrieb	8℃~28℃	27℃
P03	Reserve	----	Standard
P04	Temperaturunterschied	1℃~18℃	1℃
P05	Arbeitsweise der Wasserpumpe	0:stop 1:lange Arbeit	1

2.11 Überprüfung der Statusparameter

Beim Einschalten die Taste "⊖" 3 Sekunden lang drücken, dann die Abfrage der Parameter des Gerätestatus eingeben und mit den Tasten "⊖" und "⊕"-Tasten, um die Parameter zu durchsuchen. Drücken Sie die Taste, um die Parameterabfrage zu verlassen.

Parameter-Tabelle

Code	Mittlere	Bereich
A01	Wasserzulauftemperatur	Gemessen
A02	Wasseraustrittstemperatur	Gemessen
A03	Temperatur in der Umgebung	Gemessen
A04	Temperatur im Auslass	Gemessen
A05	Ansaugtemperatur	Gemessen
A06	Spulentemperatur für Heizbetrieb	Gemessen
A07	Spulentemperatur bei Kühlbetrieb	Gemessen
A08	Öffnung des Hauptexpansionsventils	Gemessen
A09	Betriebsart der Pumpe	Gemessen
A10	Der Betriebsstrom des Kompressors	Gemessen
A11	Die Temperatur für ipm	Gemessen
A12	Spannungswert des Zwischenkreises	Gemessen
A13	Tatsächliche Häufigkeit der Presse	Gemessen
A14	Gleichstromgebläse Geschwindigkeit 1	Gemessen
A15	DC-Lüftergeschwindigkeit 2	Gemessen

IV. WLAN-FUNKTION

1. Herunterladen und Installieren der Software

Scannen Sie den QR-Code unten mit Ihrem Browser (Android und iOS)

2. Kontoregistrierung

Benutzer ohne Konto können sich anmelden, indem sie auf der Anmeldeseite auf die Funktion "Einen neuen Benutzer anlegen" klicken:

Neuen Benutzer anlegen → Telefonnummer eingeben → Verifizierungscode → abfragen den Verifizierungscode eingeben → das Passwort festlegen → abschließen, und zwar in der folgenden Reihenfolge.

3. Konfigurationsschritte des WLAN-Moduls der Einheit

Schritt 1: Der Controller wechselt in den passenden Netzwerkmodus

A: Es kann innerhalb von 10s standardmäßig zum ersten Mal verbunden werden. Nach 10 Sekunden müssen Sie die Taste drücken, um die Verbindung zu aktivieren (10 Sekunden ist die Verzögerung des WiFi-Eintritts in den Low-Power-Modus):

B: Manuelles Abrufen des intelligenten Netzwerkverteilungsmodus: Halten Sie "+" und "M" 3 Sekunden lang gedrückt, um den intelligenten Netzwerkverteilungsmodus aufzurufen. Das Symbol " " blinkt und das Telefon kann die Netzwerkverteilung starten.

C: Nach 3 Minuten hört das Symbol " " auf zu blinken, und das WiFi-Modul ist nicht mehr verbunden. Um die Verbindung wieder herzustellen, drücken Sie 3 Sekunden lang die Tasten "M" und "+".

Schritt 2: Mobiltelefon ist mit WIFI verbunden

Schalten Sie die WIFI-Funktion des Mobiltelefons ein und verbinden Sie sich mit dem WIFI-Hotspot. Der WIFI-Hotspot muss in der Lage sein, eine normale Verbindung zum Internet herzustellen, wie in der Abbildung gezeigt:

Verbinden Sie sich mit dem WIFI-Hotspot "111".

Schritt 3: Ausrüstung hinzufügen

Handy mit WIFI verbunden. Öffnen Sie die "smart life" APP, loggen Sie sich in die Haupt-Schnittstelle, klicken Sie auf die obere rechte Ecke " + " oder "Geräte hinzufügen" der Schnittstelle, geben Sie den Gerätetyp Auswahl, die "Menschen Macht" wählen Sie "Wasser-Heizung" Ausrüstung und fügen Sie Ausrüstung in die Schnittstelle.

Schritt 4: Anpassung

Nachdem Sie den Warmwasserbereiter ausgewählt haben, rufen Sie die Schnittstelle "Geräte hinzufügen" auf und bestätigen Sie, dass der Leitungsregler den intelligenten Netzverteilungsmodus ausgewählt hat. Wenn das Symbol " " blinkt, klicken Sie auf" Bestätigen Sie die blinkende Anzeige.

Geben Sie die Schnittstelle für die WIFI-Verbindung ein, geben Sie das WIFI-Passwort ein, mit

dem das Telefon verbunden ist (es muss mit dem WIFI-Passwort übereinstimmen, mit dem das Telefon verbunden ist), klicken Sie auf OK und gehen Sie direkt in den Verbindungsstatus des Geräts.

Hinweis: Das Symbol blinkt langsam, wenn das WiFi-Modul mit dem WiFi-Hotspot verbunden ist;

Schritt 5: Geräteverwaltung

Wenn "Gerät gefunden", "Gerät in intelligenter Cloud registriert" und "Geräteinitialisierung" alle abgeschlossen sind, ist die Verbindung erfolgreich und das System meldet "Gerät erfolgreich hinzugefügt", dann ist die Netzwerkverteilung erfolgreich. Der Gerätename Der Gerätename kann auf dieser Schnittstelle geändert und der Installationsort des Geräts ausgewählt werden (Wohnzimmer, Hauptschlafzimmer...), und klicken Sie dann auf "Fertig stellen", um direkt in die Hauptschnittstelle der Gerätebedienung zu gelangen;

Das Diagramm ist unten dargestellt:

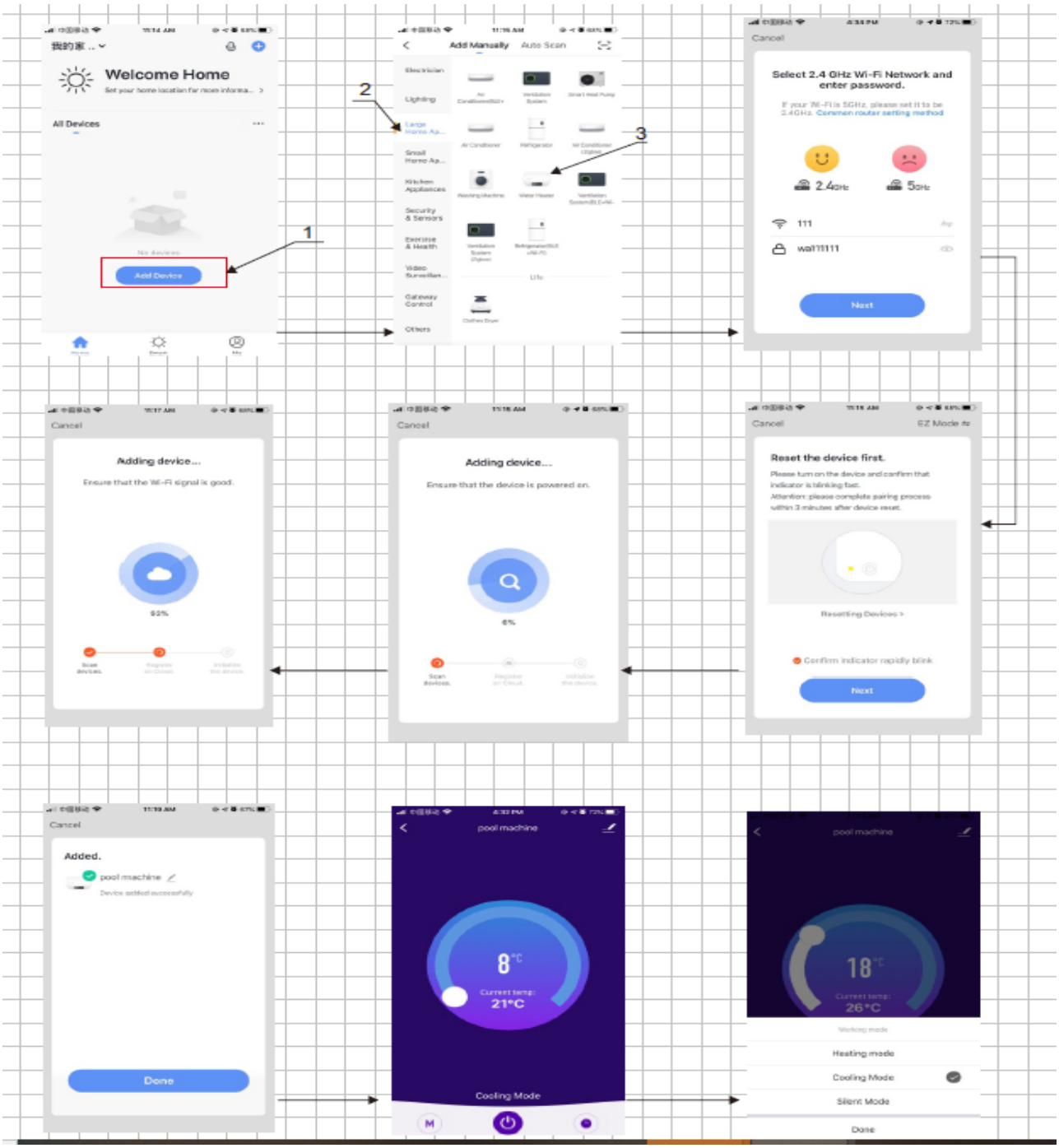

V. Wartung

1. Hinweis

1.1 Prüfen Sie, ob die Abluftanlage in Ordnung ist. Vermeiden Sie eine Unterbrechung der Wasserversorgung oder der Luftzufuhr zum System, da dies die Leistung und Zuverlässigkeit des Geräts beeinträchtigt. Der Wasserfilter sollte regelmäßig gereinigt werden. Halten Sie das Wasser sauber, um Schäden am Gerät durch verschmutzte und verstopfte Filter zu vermeiden.

1.2 Halten Sie die Umgebung des Geräts trocken, sauber und gut belüftet. Reinigen Sie den seitlichen Luftaustauscher regelmäßig (einmal alle 1-2 Monate), um eine hohe Austauschleistung zu erhalten und Energie zu sparen.

1.3 Überprüfen Sie normalerweise die Leistung aller Teile des Geräts. Prüfen Sie,

ob der Arbeitsdruck des Kältemittelsystems normal ist. Reparieren und tauschen Sie die Teile rechtzeitig aus, wenn eine Abweichung vorliegt.

1.4 Prüfen Sie in der Regel, ob die Verkabelung des Strom- und Elektrosystems angezogen ist oder elektrische Teile nicht richtig funktionieren oder riechen. Reparieren und tauschen Sie die Teile rechtzeitig aus, wenn eine Abweichung auftritt.

1.5 Pflegen Sie das Gerät, wenn es für längere Zeit stehen bleibt Zeit. Lassen Sie das gesamte Wasser in der Pumpe und in der gesamten Rohrleitung ab, falls die Wasserpumpe und die Rohrleitung durch Frost und Einfrieren beschädigt werden. Lassen Sie das Wasser aus der Wasserpumpe und der Rohrleitung ab, tauschen Sie den Knopf aus. Überprüfen Sie das Gerät gründlich und lassen Sie Wasser in das System laufen, bevor Sie das Gerät wieder einschalten.

1.6 Um den Betrieb jedes Prozesses im Gerät zu überprüfen, muss der Betriebsdruck des Kältemittelsystems überprüft werden. Dieser sollte rechtzeitig gewartet oder ausgetauscht werden.

1.7 Überprüfen Sie die Stromversorgung und die Kabelverbindung, um festzustellen, ob die elektrischen Komponenten anormal funktionieren oder schlecht riechen. Wenn dies der Fall ist, warten oder tauschen Sie es bitte rechtzeitig aus.

2. Fehleranalyse und Ausführung

2.1 Vorbereitung vor dem Fehlersuchen

2.1.1 Überprüfung der Luftwärmepumpeneinheit

A. Vergewissern Sie sich, dass das Aussehen des Geräts und das innere Rohrsystem während des Transports nicht beschädigt wurden.

B. Prüfen Sie, ob sich Luft in den Wasserleitungen des Geräts befindet. Wenn ja, entfernen Sie bitte die gesamte Luft über das Entlüftungsventil an den Wasserschläuchen und die Entlüftungsventile an der Wasserpumpe.

C. Vergewissern Sie sich, dass die Flügel des Ventilators nicht die feste Platte oder das Schutznetz des Ventilators berühren.

2.2 Überprüfung des Stromnetzes.

A. Prüfen Sie, ob die Stromquelle mit der in diesem Handbuch und auf dem Typenschild des Geräts angegebenen Stromquelle übereinstimmt.

B. Prüfen Sie, ob alle Stromversorgungs- und Steuerleitungen ordnungsgemäß angeschlossen sind, und vergewissern Sie sich, dass die Leitungen gemäß dem Schaltplan angeschlossen sind, die Erdung zuverlässig ist und die Köpfe aller Leitungen fest genug sind.

2.3 Überprüfung des Rohrleitungssystems

A. Vergewissern Sie sich, dass die Systemleitung, das Manometer, die Ventile und andere Instrumente korrekt installiert sind.

B. Vergewissern Sie sich, dass die Ventile im System ordnungsgemäß geöffnet oder geschlossen sind.

C. Prüfen Sie, ob das Isoliersystem in einem guten Zustand ist.

2.4 Inbetriebnahme

- Der Probelauf des Gerätes muss von einem Fachingenieur durchgeführt werden!

- Nach einer vollständigen Prüfung des gesamten Systems, bei der bestätigt wird, dass alle Teile den Installationsanforderungen entsprechen, kann ein Testlauf der gesamten Einheit durchgeführt werden.
- Das Gerät schaltet sich automatisch 1 Minute später ein, nachdem es an die Stromquelle angeschlossen und die Wärmepumpe eingeschaltet wurde.
- Prüfen Sie, ob das Gerät gemäß den Anforderungen läuft. Die Benutzer können die Luft-Wärmepumpe nach einem ordnungsgemäßen Test mindestens 8 Stunden lang verwenden.

3 Störungsanzeigetabelle

CODE	Fehlfunktion	Lösung	
E03	Schutz des Wasserflusses	Prüfen Sie, ob die Pumpe des Wasserkreislaufs läuft oder nicht. Prüfen Sie den Wasserflussschalter, ob das Wassersystem normal ist oder nicht.	
E04	Anti-Frost-Schutz	Prüfen Sie, ob die Pumpe des Wasserkreislaufs läuft oder nicht. Prüfen Sie den Wasserflussschalter, ob das Wassersystem normal ist oder nicht.	
E05	System-Hochdruckschutz	Überschüssiges Kältemittel ablassen; prüfen, ob die Wassertemperatur zu hoch ist oder das Expansionsventil beschädigt ist; Hochdruckschalter auswechseln; Filter auswechseln; Rohrfilter reinigen, Wasserumlaufpumpe reinigen oder auswechseln;	
E06	System-Niederdruckschutz	Fluor erneut prüfen und einspritzen; Filter austauschen; Niederdruckschalter austauschen;	
E09	Verbindungsfehler zwischen Hauptplatine und Steuergerät	Verbindungsfehler zwischen Hauptprogrammplatine und Steuergerät	
E10	Verbindungsfehler zwischen Treiber und Hauptplatine	Verbindungsfehler zwischen Treiber und Hauptprogrammplatine	
E12	Schutz vor zu hoher Entladetemperatur	Dampf-Fluid-Abscheider oder Kühlöl austauschen;	
E15	Fehlfunktion des Wassereinlass-Temperatursensors	1. Der Sensor ist lose oder fällt ab; 2. Unterbrechung oder Kurzschluss des Sensordetektors; 3. schlechter Anschluss des Sensors Stiftleiste	1.befestigen Sie den Sensor; 2.ersetzen Sie das Sensorkabel. 3.ziehen Sie den Stecker heraus und sicher wieder einstecken;
E16	Fehlfunktion des Fühlers für die Systemtemperatur des Heizbetriebs		
E18	Störung des Ausblastemperatursensors		
E21	Störung des Umgebungstemperatursensors		
E27	Störung des Wasseraustrittstemperatursensors		
E29	Störung des Ansaugtemperatursensors		
E42	Fehlfunktion des Fühlers für die Temperatur der Systemschlange im Kühlbetrieb		

E20	Störung des Frequenzumwandlungsmoduls	Störung des Frequenzumwandlungsmoduls
E23	Wasseraustrittstemperatur im Kühlbetrieb niedriger	Wasseraustrittstemperatur im Kühlbetrieb niedriger
E32	Wasseraustrittstemperatur zu hoch im Heizmodus	Wasseraustrittstemperatur über im Heizmodus
E33	Temperatur des Kühlregisters im Kühlbetrieb zu hoch	Wasseraustrittstemperatur über im Kühlbetrieb
E19	Dc1 FAN Ausfall	Dc1 FAN Ausfall
E22	Dc2 FAN Ausfall	Dc2 FAN Ausfall

Bei einem ◎E20-Fehler werden die folgenden Fehlernummern gleichzeitig angezeigt, wobei der Fehlercode alle 3 Sekunden wechselt. Unter ihnen werden die Fehler 1 bis 128 zuerst angezeigt.

Nr. 257~384 Fehler werden angezeigt, wenn es keine 1~128 Fehler gibt. Wenn zwei oder mehr Ausfälle mit der gleichen Priorität gleichzeitig auftreten, wird die Seriennummer kumuliert angezeigt. Wenn zum Beispiel die Fehler 16 und 32 gleichzeitig auftreten, wird 48 angezeigt.

4 Bestimmen und beheben Sie die Störung anhand der unten stehenden Tabelle:

Fehlfunktion	Grund	Lösung
Das Gerät kann nicht betrieben werden	1. Stromausfälle 2. Das Gerätekabel verliert 3. Die Netzsicherung des Geräts brennt durch.	1. Strom abschalten und prüfen 2.die Ursache prüfen und reparieren 3.die Stromsicherung prüfen und wechseln
Die Wasserpumpe kann laufen, aber nicht zirkulieren und ist laut	1. Das Wassersystem hat zu wenig Wasser 2. Es ist Luft im System. 3. Das Ventil des Wassersystems lässt sich nicht vollständig öffnen 4. Der Wasserfilter ist verschmutzt und verstopft	1. Cüberprüfen Sie die Wasserzusatzausrüstung und führen Sie Wasser in das System ein. 2. Absaugen der Luft aus dem Wassersystem 3. Reinigen Sie den Wasserfilter oder entlüften Sie das System. 4.Reinigen Sie den Wasserfilter
Die Kühlleistung ist zu gering und der Kompressor arbeitet ununterbrochen ohne Pause.	1. Kältemittel ist unzureichend 2. Die Wärmedämmung des Wassersystems ist schlecht 3. Thermische Entladung der Börse ist poo 4. Der Wasserdurchfluss ist unzureichend	1. die Leckage überprüfen und Kältemittel hinzufügen 2. die Wärmedämmung der Rohrleitung verbessern 3. Reinigen Sie den Wärmetauscher und verbessern Sie den Zustand der Kondensation. 4. Reinigen Sie den Wasserfilter
Der Abgasdruck des Kompressors ist zu hoch	1. Zu viel Kältemittel 2. Die thermische Entladung der Börse ist schlecht	1. Ablassen von überschüssigem Kältemittel 2. Reinigen Sie den Wärmetauscher und verbessern Sie die Kondensationsbedingungen
Der Saugdruck des Kompressors ist zu niedrig	1. Kältemittel ist unzureichend 2. Der Filter und/oder das Kapillarrohr klemmen 3. Der Wasserdurchfluss ist unzureichend 4. Kapillarrohr des Expansionsventil-Fühlers defekt	1.die Leckage prüfen und Kältemittel nachfüllen 2.das Kapillarrohr oder den Filter wechseln 3. Reinigen Sie den Wärmetauscher und verbessern Sie die Kondensationsbedingungen 4. Wechseln Sie das Expansionsventil
Der Saugdruck des Kompressors ist zu niedrig	1. Kältemittel ist unzureichend 2. Der Filter und/oder das Kapillarrohr klemmen 3. Wasserdurchflussmenge ist unzureichend 4. Kapillarrohr des Expansionsventil-Fühlers defekt	1.die Leckage überprüfen und Kältemittel hinzufügen 2.das Kapillarrohr oder den Filter wechseln 3. Reinigen Sie den Wärmetauscher und verbessern Sie die Kondensationsbedingungen 4. Wechseln Sie das Expansionsventil

Kompressor kann nicht arbeiten	1. Stromausfall 2. Kompressorsteuerung beschädigt 3. Draht verliert 4. Überlastungsschutz für den Kompressor 5. Rücklaufwassertemperatur falsch eingestellt 6. Der Wasserdurchfluss ist unzureichend	1. die Leistung überprüfen und die Störung beheben 2. die Steuerung ändern 3. Lose Ursache prüfen und reparieren 4. Überlastungsschutz für den Kompressor 5. Zurücksetzen der Rücklaufwassertemperatur 6. Reinigen Sie den Wasserfilter und lassen Sie die Luft aus dem System ab.
Kompressor geräuschvoll	1.das Kältemittel ist in den Kompressor eingedrungen 2.der Kompressor ist beschädigt	1.prüfen Sie die Ursache und beheben Sie die Störung 2.wechseln Sie den Kompressor
Ventilator kann nicht arbeiten	1 Lüfterrelais beschädigt 2.Motor durchgebrannt	1. Wechseln Sie das Gebläserelais 2. Austausch des Lüftermotors
Der Kompressor läuft, aber es wird nicht gekühlt	1. Das Kältemittel tritt aus 2. Plattenwärmetauscher friert ein 3. Ausfall des Verdichters	1. Leckage prüfen und Kältemittel nachfüllen 2. Prüfen Sie die Ursache und wechseln Sie den Plattentauscher aus 3.
Schutz gegen niedrige Wassertemperaturen im Gerät	1.die Wasserdurchflussmenge ist unzureichend 2.die Temperaturregelung ist zu niedrig eingestellt	1. Reinigen Sie den Wasserfilter und lassen Sie die Luft aus dem System ab. 2. Neu einstellen
Wenig Wasserdurchflussschutz für das Gerät	1. die Wasserdurchflussmenge ist unzureichend 2. der Strömungsschalter	1. Reinigen Sie den Wasserfilter und lassen Sie die Luft aus dem System ab. 2. Wechseln Sie den Strömungsschalter

5. Geräteschaltplan

5.1 Gültig für das Modell FIP07S~FIP30S

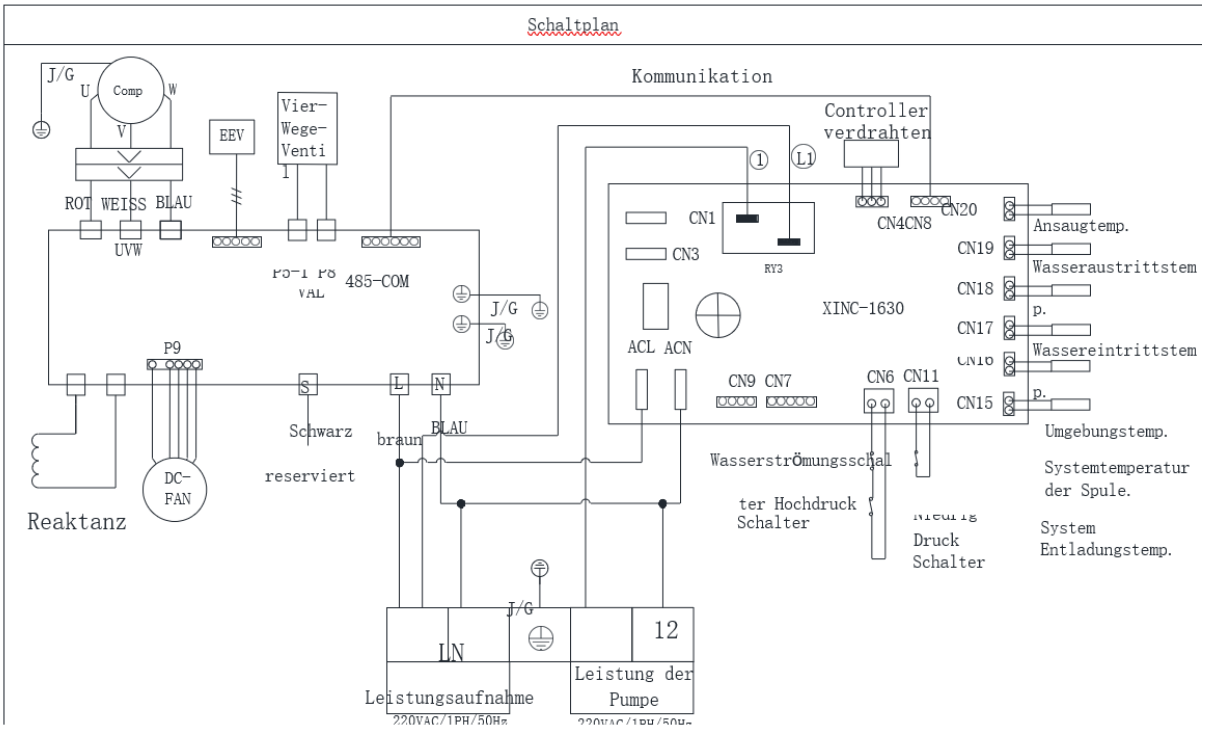

WÄRMEPUMPE FÜR SCHWIMMBÄDER

5.2 Gültig für das Modell FIP35S

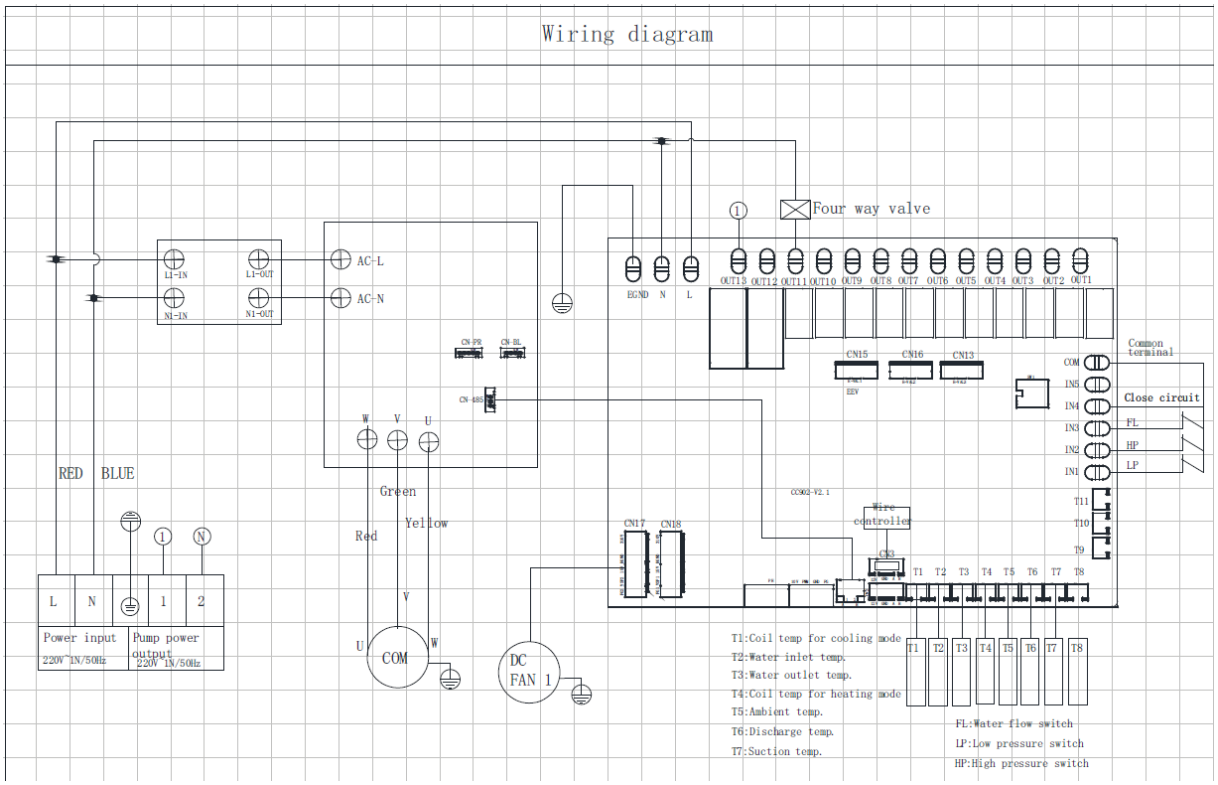

ÜBERSETZUNG ins DEUTSCHE

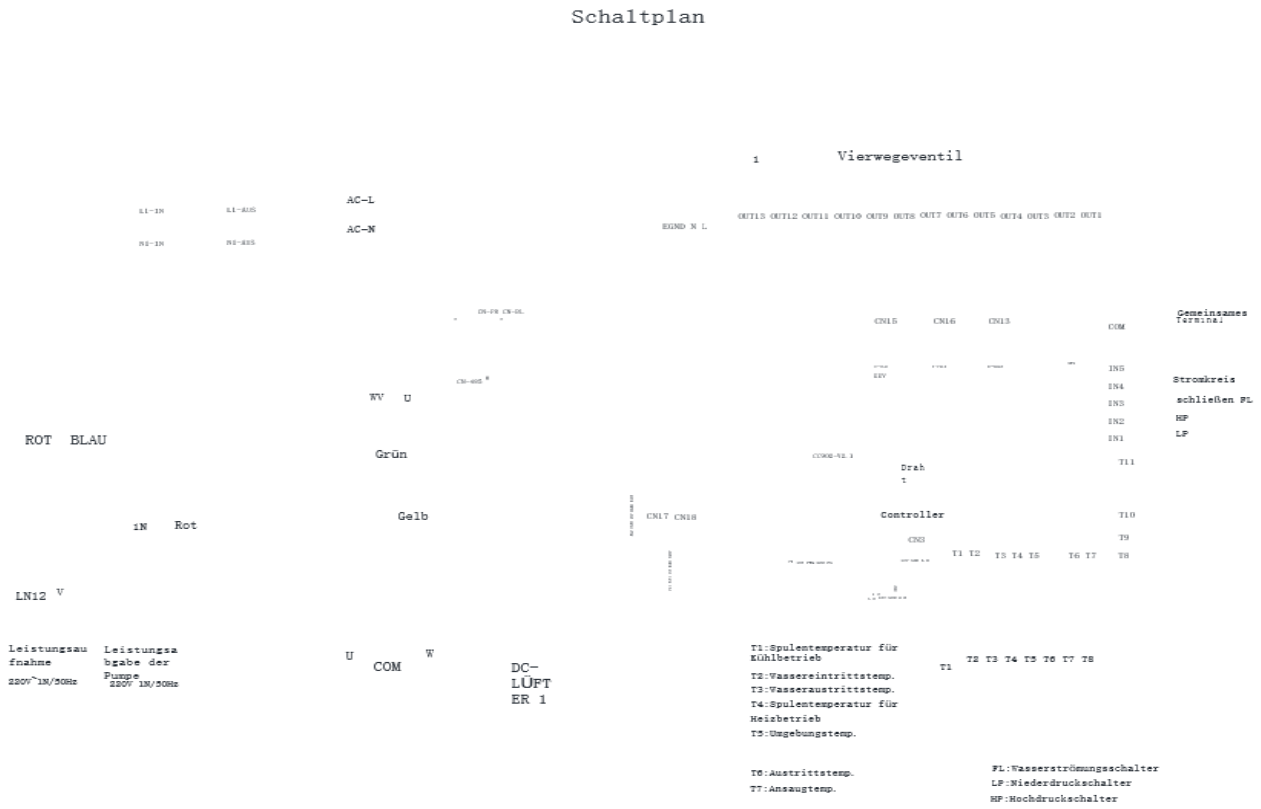

WÄRMEPUMPE FÜR SCHWIMMBÄDER

5.3 Wirksam für das Modell FIP35S3

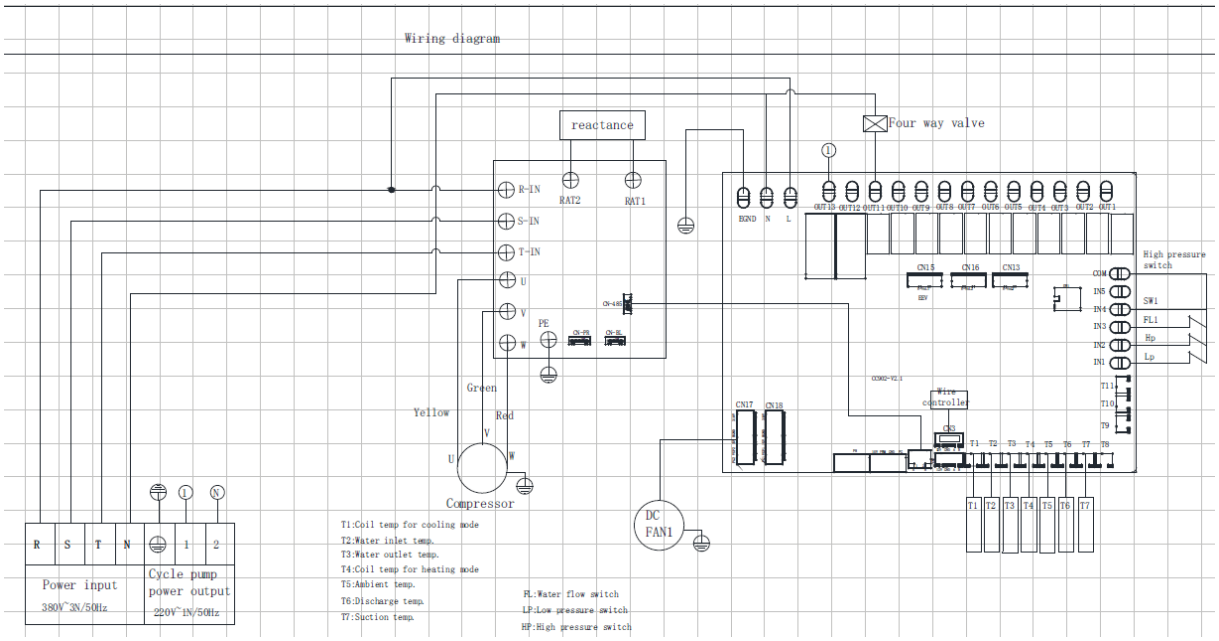

Englische Begriffe	Deutsche Begriffe
Wiring diagram	Schaltplan
Reactance	Reaktanz
Four way valve	Vier-Wege-Ventil
High pressure switch	Hochdruckschalter
Wire controller	Drahtregler
Compressor	Verdichter
Yellow	Gelb
Green	Grün
Red	Rot
Power input	Leistungsaufnahme
Cycle pump power output	Leistungsabgabe Zykluspumpe
T1:Coil temp for cooling mode	T1:Spulentemperatur für Kühlbetrieb
T2:Water inlet temp.	T2:Wassereintrittstemperatur
T3:Water outlet temp.	T3:Wasseraustrittstemperatur
T4:Coil temp for heating mode	T4:Temperatur des Wärmetauschers im Heizbetrieb
T5:Ambient temp.	T5:Umgebungstemp.
T6:Discharge temp.	T6:Ausblastemperatur
T7:Suction temp.	T7:Ansaugtemperatur
FL:Water flow switch	FL:Wasserdurchflussschalter
LP:Low pressure switch	LP:Niederdruckschalter
HP:High pressure switch	HP:Hochdruckschalter

DC INVERTER

Pool Wärmepumpe